In Reihe schaltbare LED Lampen für Möbel

Die in Reihe schaltbare LED Lampen für Möbel bieten eine ästhetische, energiesparende und abwechslungsreiche Lösung für Beleuchtung des Arbeitspults. Die Lampen sind in zwei Größen (Länge und Leistung) erhältlich, und können bis zu der Nennleistung des Netzgerätes nach Belieben zusammenschaltet werden. Die zwei Befestigungselemente werden an die Tragfläche zugeschraubt, und die Lampen werden einfach eingeschnappt.
Die Lebensdauer der Lampen beträgt mindestens 50.000 Betriebsstunden.

Flache Lampen-Einheiten

Die als Zubehör gelieferten Verbindungsstücke ermöglichen die Zusammenfügung flacher Lampen in gerader Linie oder verbogen. Es wird empfohlen, die Lampen auf eine platte Tragfläche zu installieren.

Tracon Kode	Abmessungen (mm)	Nenn-leistung	Nenn-spannung	Licht-strom (lm)	Farb-temperatur	Anzahl und Typ von LEDs
LLBS5WW	L500×W29×H8	5 W	12 VDC	420	3000 K	72×SMD3528
LLBS5CW				470	6000 K	
LLBS11WW	L1000×W29×H8	11 W		800	3000 K	144×SMD3528
LLBS11CW				870	6000 K	

F

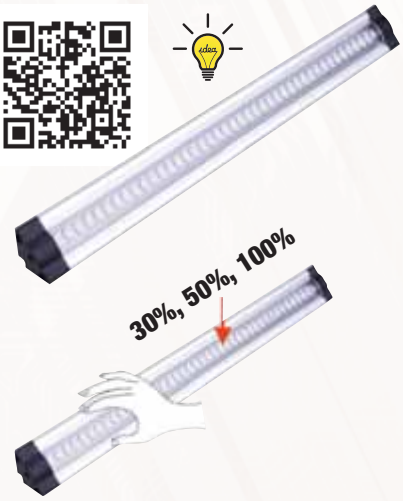

Dreieckige Lampen-Einheiten

Die dreieckigen Lampen-Einheiten können mit den passenden Verbindungsstücken nur in gerader Linie zusammengefügt werden. Wir empfehlen diese Lampen für Installation in die Ecken zwischen Möbel und Wand.
Die mit „**T**“ markierten Lampen-Einheiten können durch Berühren mit der Hand EIN/AUS geschaltet werden. Mit Handstreich über den metallischen Lampenkörper kann die Lichtstärke geändert werden.

Durch Berührung gesteuerte Lampen-Einheiten

Die Lampentypen **LSBS5WWT** und **LSBS5CWT** können durch Berührung mit der Hand EIN/AUS geschaltet werden. Mit Fingerstreich über den metallischen Lampenkörper kann die Lichtstärke zwischen drei Werten geändert werden: 30%, 50% oder 100% der Nennleistung.

Tracon Kode	Abmessungen (mm)	Nenn-leistung	Nenn-spannung	Licht strom (lm)	Farb-temperatur	Anzahl und Typ von LEDs
LSBS5WW	L500×W32×H19.7	5 W	12 VDC	420	3000 K	72×SMD3528
LSBS5CW				470	6000 K	
LSBS11WW	L1000×W32×H19.7	11 W		800	3000 K	144×SMD3528
LSBS11CW				870	6000 K	
LSBS5WWT	L500×W32×H19.7	5 W	12 VDC	420	3000 K	72×SMD3528
LSBS5CWT				470	6000 K	

LESEN SIE DIESEN CODE

- Sehen Sie unsere Neuigkeiten an!
- Bleiben Sie auf dem Laufenden.

Unsere Lieferprogramm ansteigend schnell und fortlaufend so Bitte folgen Sie die Neuheiten an unserer Webseite. Diesem Katalog erhaltet unserem Lieferprogramm an November 2013.

Tracon Budapest GmbH. • Pallag Strasse 23, Dunakeszi, H-2120, Ungarn
Tel.: +36-27-540-000, Fax: +36-27-540-005 • Webseite: www.traconelectric.com • E-mail: tracon@tracon.hu

Zubehör

Um die maximale Betriebszeit der Lampen sicherzustellen, ist es empfehlenswert, durch den Verbrauch der zusammengefügten Lampeneinheiten 80% der Nennleistung des Netzgerätes nicht übersteigen.
Die einfachste Zusammensetzung einer Beleuchtungsanlage ist je eine Lampeneinheit, Netzgerät und Verbindungsstück.
Die Steuerung der LED Lampen wird von verschiedenen Zubehörteilen gesichert.
Mit dem Verbindungseinheit **LBSKT** wird auch Fernsteuerung ermöglicht.

Tracon Kode	Benennung	Beschreibung
LED-CVD-24W	Netzgeräte 230 V AC / 12 V	24 W, einsteckbar
LED-CVD-48W		48 W, einsteckbar
LED-CVL-24W		24 W, flach
LED-CVL-48W		48 W, flach
LBSKK	Verbindungseinheiten	EIN/AUS Druckknopf
LBSKD		EIN/AUS Fühl-Knopf mit Lichtstärke-Regelung
LBSKT		Kombinierte Einheit: EIN/AUS Fühl-Knopf, Fernsteuerung, Lichtstärke-Regelung, Effekte
LBSR	Fernsteuerung	Zu der **LBSKT** Verbindungseinheit
LBSTK	Verbindungseinheiten	Eckiger Verbindungsteil zu flachförmigen Lampen-Einheiten
LBSC05	DC Verbindungskabeln	Verbindungskabel, L = 0.5 m
LBSC1		Verbindungskabel, L = 1 m
LBSC41		Verzweigter Verbindungskabel, 1 : 4
LBSC61		Verzweigter Verbindungskabel, 1 : 6

geradliniger Verbindungskabel

verzweigter Verbindungskabel

Befestigungsohren

Schalteinheiten

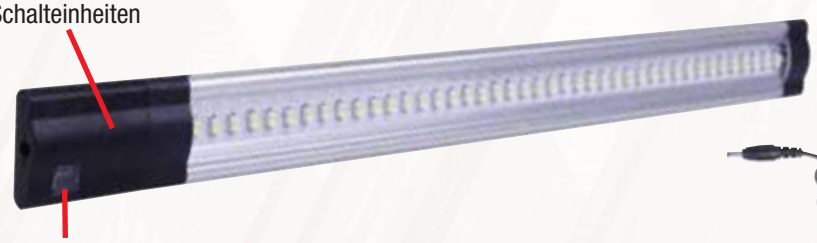

Fühler

Fernsteuerung

Verbindungsteile

Netzgeräte

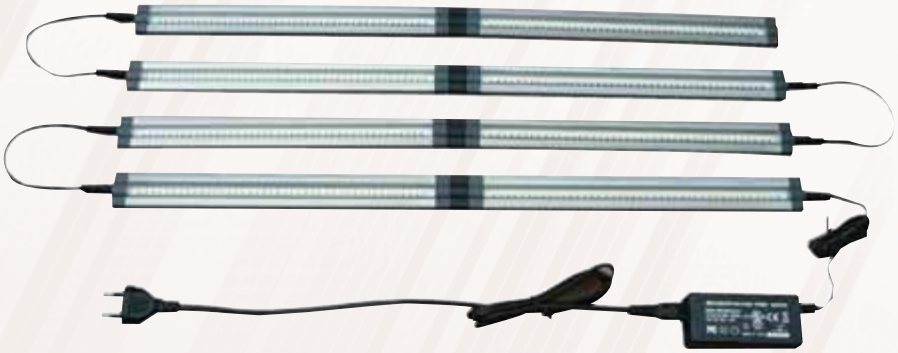

Leuchtstofflampen für Wandmontage, unter Wandschränken montierbar

Geeignet in erster Reihe für Beleuchtung von Arbeitstischen. Dank der elektronischen Drossel sind die Lampen leicht und energiesparsam. Der Schalter ist im Lampenkörper eingebaut. Lichtröhre im Lieferumfang.

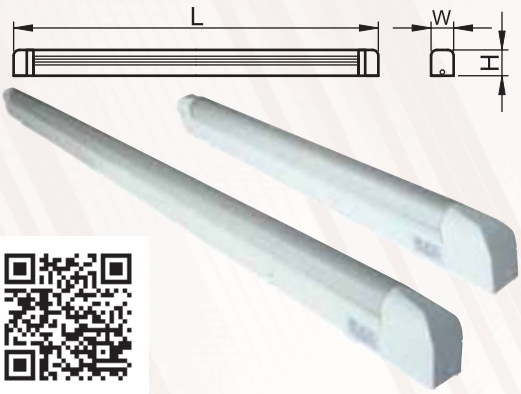

Technische Daten

Nennspannung:	230 V, 50 Hz
Berührungsschutzklasse:	I. Klasse
Typ der Leuchtstofflampe:	T8, 6400 K

REFERENZNORM
EN 60598-1

Tracon Kode	Leistung	L (mm)	W (mm)	H (mm)
TLL-10	10 W	412	34	64
TLL-15	15 W	516	34	64
TLL-18	18 W	669	34	64
TLL-30	30 W	973	34	64
TLL-36	36 W	1270	34	64

Leuchtstofflampen mit zwei Steckdosen für Wandmontage

Ideal für Plätze wo wenige Steckdosen zur Verfügung stehen. Die Versorgung der Steckdosen ist vom Betrieb der Lichtquelle unabhängig. Lichtröhre im Lieferumfang.

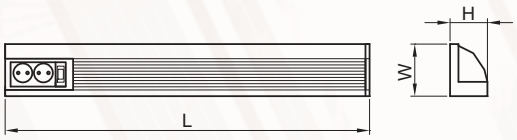

Technische Daten

Nennspannung:	230 V, 50 Hz
Berührungsschutzklasse:	I. Klasse
Typ der Leuchtstofflampe:	T8, 6400 K

REFERENZNORM
EN 60598-1

Mit seilichem Schutzkontakt ausgestattete Steckdosen

Tracon Kode	Leistung	L (mm)	W (mm)	H (mm)
TLFL-10	10 W	500	80	60
TLFL-15	15 W	600	80	60
TLFL-18	18 W	750	80	60
TLFL-30	30 W	1060	80	60

Mit Erdungsstift ausgestattete Steckdosen

Tracon Kode	Leistung	L (mm)	W (mm)	H (mm)
TLFL-10F	10 W	500	80	60
TLFL-15F	15 W	600	80	60
TLFL-18F	18 W	750	80	60
TLFL-30F	30 W	1060	80	60

Drehbare T5 Leuchtstofflampen, unter Wandschränken montierbar

Wir empfehlen diese Leuchstofflampen in erster Reihe zur Beleuchtung von Arbeitstischen, auf Seitenwand montiert. Die T5 Lampen sind energiesparsamer, als die T8 Lampen,- bei der gleichen Lichtausstrahlung-, Dank deren Lichtverwertung. Mit Hilfe des drehbaren Scheinwerfers kann man die beleuchtende Oberfläche den Anspruch entsprechend modifizieren. Die Lampen werden mit 1,5 m längem Verschlusskabel geliefert. Die Lampen sind mit elektrischer Vorgelege verseht. Lichtröhre im Lieferumfang.

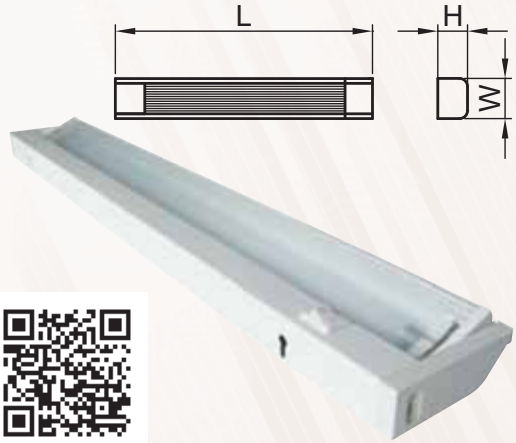

Technische Daten

Nennspannung:	230 V, 50 Hz
Typ der Leuchtstofflampe:	T5, 6400 K
Berührungsschutzklasse:	II.
Winkelbereich:	< 120°
Länge des Anschlusskabels:	1,5 m

REFERENZNORM
EN 60598-1

Tracon Kode	Nennleistung	L (mm)	W (mm)	H (mm)
FLF-T5-8W	8 W	363	100	35
FLF-T5-14W	14 W	625	100	35
FLF-T5-21W	21 W	923	100	35
FLF-T5-28W	28 W	1225	100	35

Tracon Budapest GmbH. • Pallag Strasse 23, Dunakeszi, H-2120, Ungarn
Tel.: +36-27-540-000, Fax: +36-27-540-005 • Webseite: www.traconelectric.com • E-mail: tracon@tracon.hu

Drehbare LED-Leuchtstofflampen, unter Wandschränken montierbar

Diese Lampe ist im Aufbau gleich den T5 Lampen, der Unterschied ist die im Lampenkörper eingebaute Lichtquelle.
In dem Scheinwerfer sind 20 Stücke SMD LED zu finden, welcher Verbrauch ist weniger, als die Hälfte, die Lebensdauer zirka Doppelte im Vergleich mit den T5 Leuchtröhren. (8 W Leistung, mit gleichem Lichtstrom).

Technische Daten

Nennspannung:	230 V
Nennfrequenz:	50 Hz
Lichtquelle:	20 db SMD LED
Berührungsschutzklasse:	II.
Winkelbereich:	< 120°
Länge des Anschlusskabels:	1,5 m

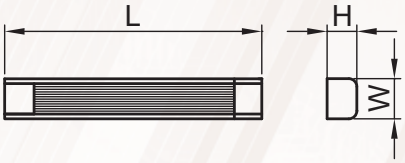

Tracon Kode	Nennleistung	L (mm)	W (mm)	H (mm)
FLF-LED-20	3,5 W	360	100	35

Modulare T4 Leuchtstofflampen, unter Wandschränken montierbar

Diese Leuchtstofflampen erhellen aus den übrigen, unter Wandschränken montierbaren Leuchtstofflampen in erster Reihe wegen ihrer ganz kleinen physischen Massen. Die Lampenkörper sind modulbar,mit Hilfe der Anschlussöffnung und des Hahns, die auf den Lampenkörper zu finden sind, oder mit der beigefügten 15 cm modularen Leitung. Der Lampenkörper kann in die Kunsstoff-Einfassung geknallt werden, welche mit der Lampe zusammen geliefert wird. Die Lampen sind mit elektrischer Vorgelege verseht. Lichtröhre im Lieferumfang.

Technische Daten

Nennspannung:	230 V
Nennfrequenz:	50 Hz
Lichtquelle:	T4, 6400 K
Berührungsschutzklasse:	II.
Länge des Anschlusskabels:	1,5 m
Länge der modulare Leitung:	15 cm

REFERENZNORM
EN 60598-1

Tracon Kode	Nennleistung	L (mm)	W (mm)	H (mm)
FLS-T4-6W	6 W	280	28	45
FLS-T4-8W	8 W	400	28	45
FLS-T4-12W	12 W	430	28	45
FLS-T4-16W	16 W	530	28	45
FLS-T4-20W	20 W	625	28	45
FLS-T4-24W	24 W	715	28	45
FLS-T4-30W	30 W	825	28	45

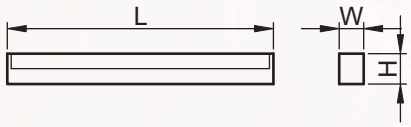

F

T8 Leuchtstofflampen, auf Plafond montierbar

Diese kompakte Leuchtstofflampen können schnell und einfach auf Oberflächen montiert werden. Das Einbinden, die Montage und der Wechsel der Leuchtstofflampen geht schnell und einfach. Das Nahrungskabel kann man an den Reihenklemmen verbinden, die hinter dem Lampenkörper zu finden sind. Die befestigende Bohrungen sind nach schneller Entfernung des Schutzgitters und der Leuchtröhre leicht zu erreichen. Die Lampen sind mit elektrischer Vorgelege verseht. Lichtröhre im Lieferumfang.

Technische Daten

Nennspannung:	230 V
Nennfrequenz:	50 Hz
Lichtquelle:	T8, 6400 K
Berührungsschutzklasse:	I.

REFERENZNORM
EN 60598-1
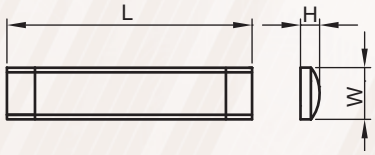
Tracon Kode	Nennleistung	L (mm)	W (mm)	H (mm)
MFL-T8-115W	1×15 W	505	114	45
MFL-T8-118W	1×18 W	655	114	45
MFL-T8-130W	1×30 W	960	114	45
MFL-T8-136W	1×36 W	1265	114	45
MFL-T8-218W	2×18 W	655	140	50
MFL-T8-230W	2×30 W	960	140	50
MFL-T8-236W	2×36 W	1265	140	50