TRACON

HASZNÁLATI ÚTMUTATÓ



HIDRAULIKUS HÚZÓPRÉS ÉS LYUKASZTÓ

HKSN-15

	 Használat előtt olvassa és értelmezze a hidraulikus prés használati útmutatóját és a biztonsági információkat.

Tartalom

Leírás 2
Biztonság 2
Utasítások célja 2
Biztonsági figyelmeztetések 3
Műszaki adatok 6
Használati utasítás 6
Rajzok 8
Minőségi bizonyítvány 11

Leírás

A hidraulikus lyukasztó és húzóprés egy korszerű hidraulikus szerszám mely maximum 3 mm-és vastag fém lemezek lyukasztására, fém lemezszekrények szerelvényezéséhez használható. Jellemzője a könnyű és kényelmes kezelés, jó minőségű felületkezelt anyagokból készült, biztonságos, megbízható és tetszőleges helyzetben használható. Ez egy szép és könnyen hordozható szerszám. Alkalmas szerelőlapok, elosztószekrény, vezérlő szekrény fúratók a kábelcsatornák, jelzőlámpák és a mérőeszközök furatainak kivágására ipari környezetben.

Biztonság

A hidraulikus prések és kiegészítők használatánál alapvető a biztonság. A jelen használati útmutató és a szerszámón levő bármilyen jelölés a szerszám biztonságos használatával kapcsolatos tájékozódást ad a veszélyek elkerülésére.

Utasítások célja

A jelen használati utasítás célja, hogy az üzemeltető személyzetet megismertetesse a HKSN-15 hidraulikus lyukasztó és húzóprés biztonságos üzemeltetésével és karbantartásával. Őrizze mindig a használati útmutatót olyan helyen ahol elérhető lesz mindenki számára.

BIZTONSÁGI FIGYELMEZTETÉSEK



FIGYELMEZTETÉS

ÁRAMÜTÉS VESZÉLY:

Ne használja a hidraulikus prést feszültség alatt lévő áramkörök közelében. Ezek köze tartozik például:

- Feszültség alatt lévő megszakítok és olvadó biztosítékok elosztódobozok közelében.
- Feszültség alatt lévő kötődobozok közelében.

Ezek a figyelmeztetések betartása nélkül fennáll a súlyos sérülés vagy halálos áramütés veszélye.



FIGYELMEZTETÉS

BŐRT IRRITÁLÓ FOLYADÉK VESZÉLY:

Kézzel ne ellenőrizze az esetleges olaj szivárgást.
Ne fogja a tömlőt vagy a csatlakozó elemeket míg a hidraulikus rendszer nyomás alatt áll. A rendszerben 650 bar nyomás is lehet.
Nyomásmentesítsük a rendszert a tömlő, csatlakozó és a szivattyú vagy tartozékok javítása előtt.
A nagy nyomás alatt kilépő folyadék a bőrön súlyos sérüléseket okozhat. A kézre kerülő olajat azonnal mossa le!
Sérülés esetén azonnal forduljunk orvoshoz. Fertőzésveszély!



FIGYELMEZTETÉS

Viseljen védőszemüveget a hidraulikus prés használatakor.
Ha nem használja a védőszemüveget az esetlegesen elrepülő törmelék vagy a hidraulikus olaj súlyos szemsérülést okozhat.

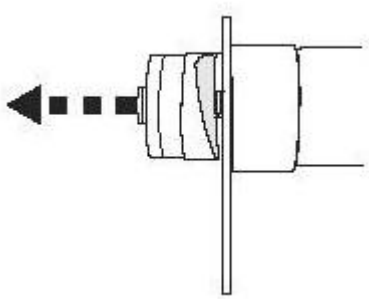

FIGYELMEZTETÉS

Meghibásodása esetén fennáll a balesetveszély, ezért tartsa be a következő utasításokat.

- Ne engedje hogy bárki a vágófej elé vagy a munka henger mögött álljon.
- Távolítson el mindent amii vonalban áll a vágófejjel vagy a munka hengerrel.

Ezek a figyelmeztetések betartása nélkül fennáll a súlyos sérülés kockázata.

FIGYELMEZTETÉS

Elkopott, sérült vagy hiányzó alkatrészeket eredeti alkatrésszel cserélje. Kopott vagy sérült alkatrészek okozhatnak személyi sérülést vagy anyagi kárt. Ellenőrizze hogy nem kopott vagy sérült a szivattyú, tömlő, csatlakozó elemek és a kiegészítők.
Ezek a figyelmeztetések betartása nélkül fennáll a súlyos sérülés kockázata.

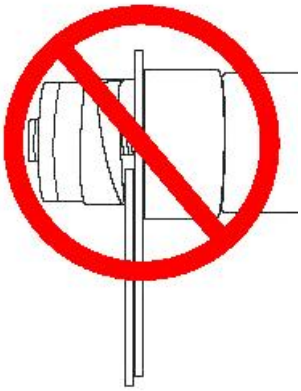

FIGYELMEZTETÉS

Ne próbálja két vagy több fém lemez egyidejű fúrását, mivel a húzó rúd meghajolhat vagy eltörhet és nagy erővel elrepülő alkatrészek fokozottan veszélyesek.

Ezek a figyelmeztetések betartása nélkül fennáll a súlyos sérülés kockázata.

FIGYELMEZTETÉS

Ne lépje túl a húzóprés kapacitását. A húzóprés névleges kapacitását túllépése kárt okozhat a présben és nagy erővel elrepülő alkatrészek fokozottan veszélyesek.
Ezek a figyelmeztetések betartása nélkül fennáll a súlyos sérülés kockázata .

FIGYELMEZTETÉS

Megfelelően állítsa be a készüléket. Nem megfelelő bealítás okozhatja egy alkatrész meghibásodását és a kezelő személyzetre fokozott veszélyt jelent.
Csavarozza ütközésig a vágó présbélyeget a húzó rúdra. Hiányos szerelés okozhatja egy alkatrész meghibásodását és a kezelő személyzetre fokozott veszélyt jelent. Csak eredeti húzó rudak és lyukasztó présbélyegeket használjon. Nem gyári alkatrések használata esetén a prés biztonságod működése nem biztosított.
Ezek a figyelmeztetések betartása nélkül fennáll a súlyos sérülés kockázata.

FIGYELMEZTETÉS

A húzóprést csak a gyártó által szállított hidraulikus szivattyúval használja.
Csak az eredeti hidraulikus szivattyút, húzóprést, tömlőt és csatlakozó elemeket használja.
Nem eredeti gyári alkatrészek használata meghibásodáshoz vezethet.
Ezek a figyelmeztetések betartása nélkül fennáll a súlyos sérülés kockázata.

FIGYELMEZTETÉS

A lukasztás befejezésekor hidraulikus munka henger szabadon leeshet, ezért a munka során a munkahengert fogja meg, vagy rögzítse.
Ne engedje, hogy bárkire ráessen a hidraulikus munkahenger .
Ezek a figyelmeztetések betartása nélkül fennáll a súlyos sérülés kockázata.

FIGYELMEZTETÉS

A terméket csak rendeltetési céljának megfelelően használja.
Ezek a figyelmeztetések betartása nélkül fennáll a súlyos sérülés kockázata.

Műszaki adatok:

- **Kód: HKS-15**
- **Nyomóerő: 150 kN;**
- **Tömeg: 6,2 kg;**
- **Dugattyú löket hossz: 25 mm;**
- **Hidraulika olaj: ISO VG 20**
- **Kerek lyukak:**

Ø22.5mm;Ø28.3mm;Ø34.6mm;Ø43.2mm;Ø49.6mm;
Ø61.5mm

- **Négyzet alakú lyukak: 32x32**
- **Lyukasztási kapacitás**
  - **- normál acél: 3 mm;**
  - **- rozsdamentes acél: 2 mm;**

Használati utasítás:

1. Válassza ki a szükséges húzó rudat és a lyukasztóbélyeget a kívánt lyuk méretének megfelelően.
2. Határozza és jelölje meg a lyuk pontos helyét. Először fúrjon egy lyukat elektromos fúrógép segítségével a húzó rúd számára. A furat átmérője legyen nagyobb fél milliméterrel mint az alkalmazott húzó rúd.
3. A legkisebb átmérő húzó rudat be kell csavarni teljesen a hidraulikus munka hengerbe majd ráhelyezni a távtartó gyűrűt és a lyukasztóbélyeg álló részét az üregel a lukasztandó lemez felé. A húzó rudat a fúrt lyukon dugja át és csavarja rá ütközésig a bélyeget vágóéllel az anyag felé. Zárja el a nyomáscsökkentő csapot óramutató járásával megegyező irányba forgatva, majd nyomja meg többször egymás után működtető kart hogy a hidraulikus munka henger kezdjen dolgozni. A présbélyeg megkezdi a vágást. Addig pumpálja, amíg a munkadarab teljesen át lesz vágva.

.

⚠ FIGYELMEZTETÉS
Ne használja a hidraulikus szivattyút a munka henger leállása után, mert kárt tehet a hidraulikus szivattyúban.

Megjegyzés: Ha a hidraulikus munka henger leáll a lyuk teljes vágása előtt, állítsa le a hidraulikus szivattyú működését. Ellenőrizze a szerelés helyességét, és hogy a vágási teljesítmény nem haladta-e meg a szivattyú teljesítményét.

Megjegyzés: Támassza alá hidraulikus munka hengert amikor működteti a szivattyút, hogy megelőzze a hidraulikus munka henger leesését mikor a vágás befejeződött.

4. Nyissa ki a csapot, és nyomásmentesítése a hidraulikus berendezés.
5. Szerelje szét a vágófejet, távolítsa el a keletkezett hulladékot, majd törölje a lyukasztó bélyegeket.
6. A vágás befejeződött, kezdhet egy újabb vágást, vagy törölje le és rakja el a berendezést a bőröndjébe, a porosodás megakadályozása céljából.

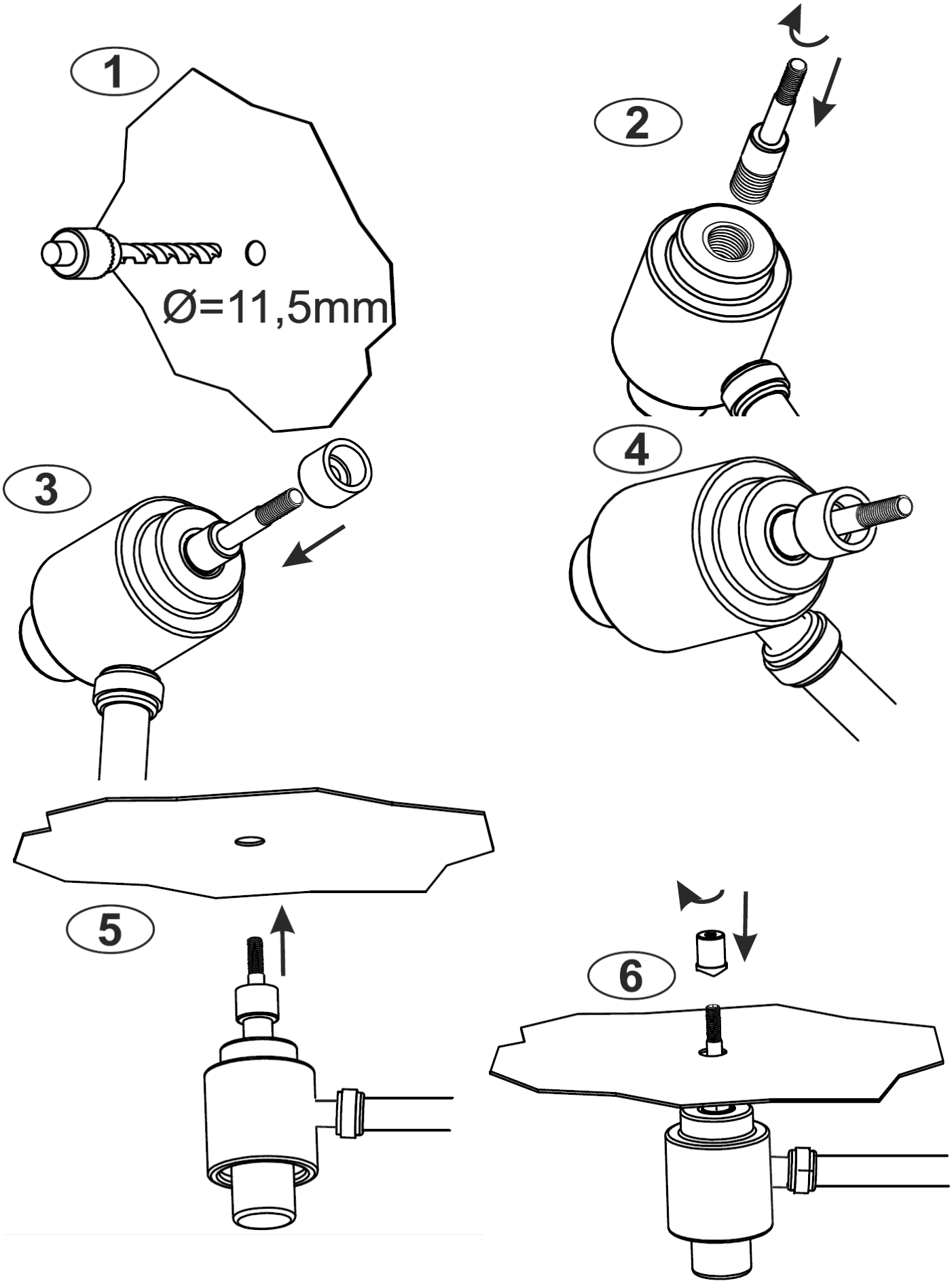
1
Ø=11,5mm
2
3
4
5
6

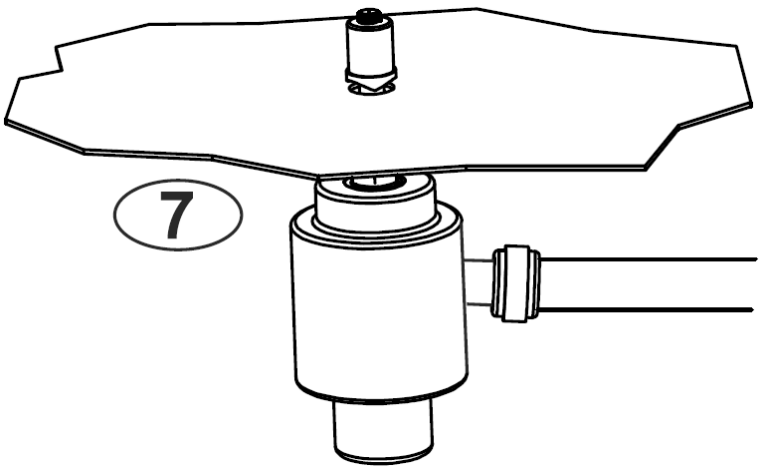
7

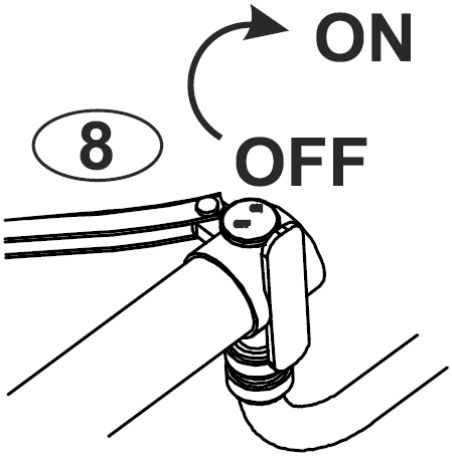
ON
8
OFF

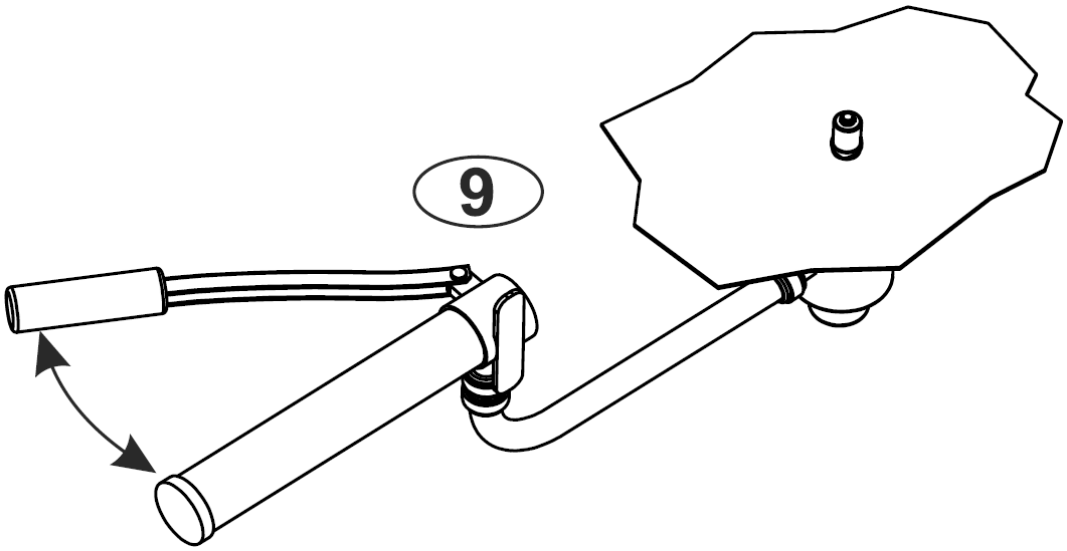
9

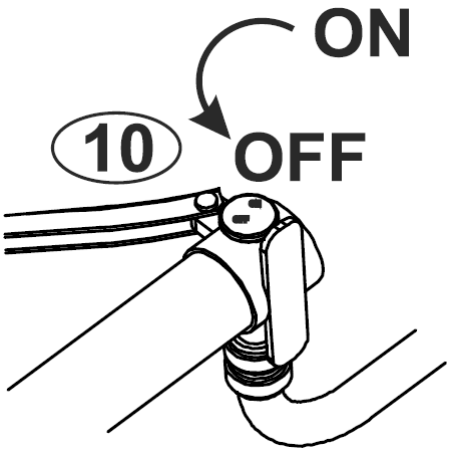
ON
10
OFF

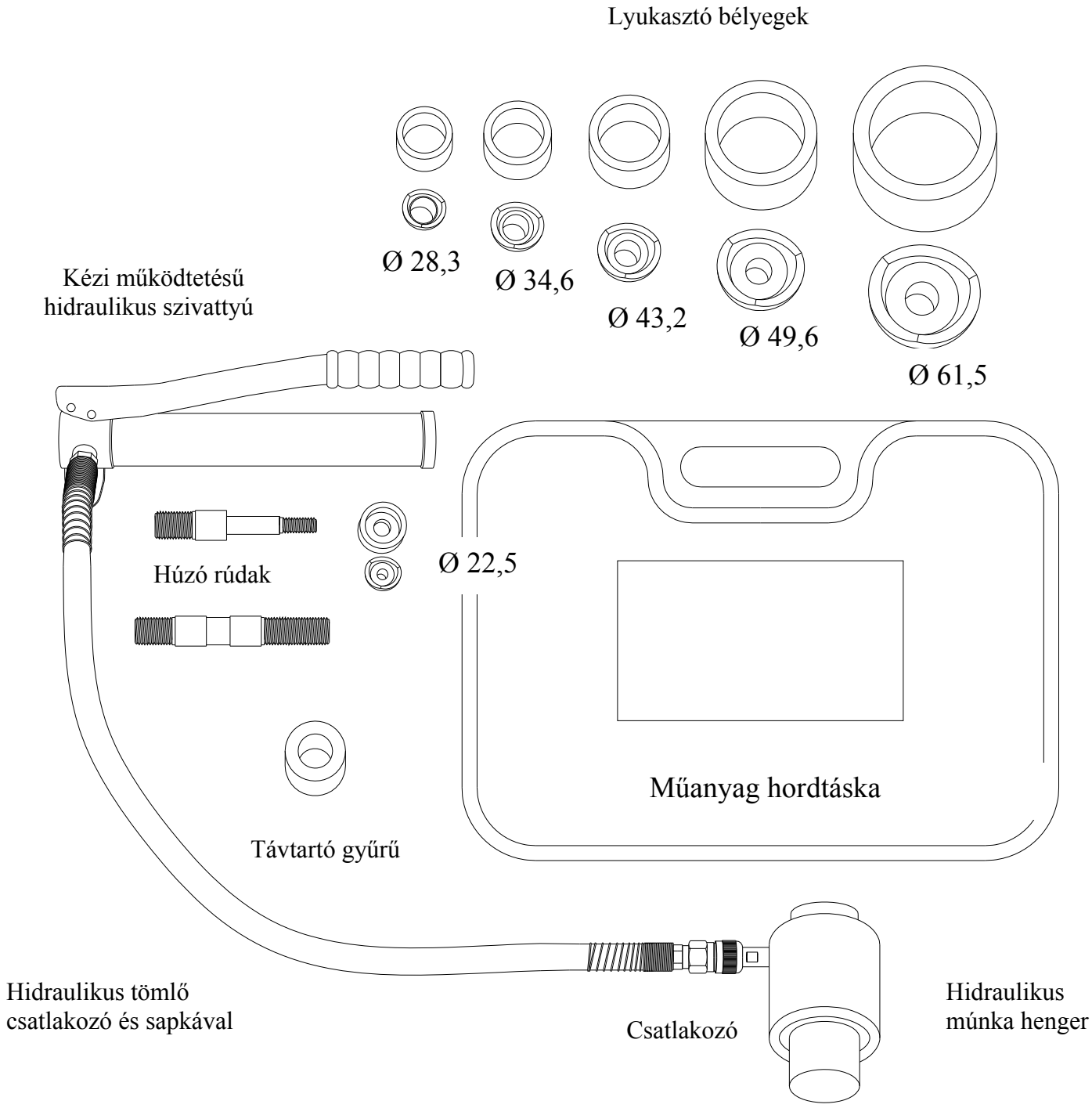
Lyukasztó bélyegek
Ø 28,3
Ø 34,6
Ø 43,2
Ø 49,6
Ø 61,5
Kézi működtetésű
hidraulikus szivattyú
Húzó rúdak
Ø 22,5
Műanyag hordtáska
Távtartó gyűrű
Hidraulikus tömlő
csatlakozó és sapkával
Csatlakozó
Hidraulikus
múnka henger